SKM/SKMH/SKMP/SKMPH

OPERATING MANUAL

자석 부착식 유선형 전구 반사경 회전 경고등

Streamlined Bulb Revolving Light with Magnet

큐라이트 제품을 구입해 주셔서 감사합니다.
제품을 보다 안전하고 오래 사용할 수 있도록 본 취급설명서를 자세히 읽어보신 후 올바르게 사용해 주시기 바랍니다.

1 제품 특징

- 특허 취득한 소음과 마모를 극소화한 특수 동력 전달 시스템을 적용 하여 회전 내구력이 우수합니다.
- 진공증착 처리된 반사경을 이용하여 신호 빛의 발산 효과가 높습니다.
- SKM 형과 SKMH 형은 제품에 부착된 4 개의 자석이 차량의 곡면에 따라 자유롭게 접착됩니다.
- SKMP 형과 SKMPH 형은 고무자석판이 차량의 곡면 전체에 강력하게 흡착됩니다.
- SKMH 형과 SKMPH 형은 고용량 할로겐 전구를 사용한 제품으로 신호 빛의 강력하여 시인성이 매우 우수합니다.
- 회전수 : 120~140RPM.
- 재질 : 그로브-PC, 몸체-PC,
  반사경-SKM,SKMP:PC, SKMH,SKMPH:SUS
- 보호등급 : IP54

■ 주의 !

- 본 제품에서는 고열이 발생합니다. 주위에 인화성 물질이 있는 곳에 사용하지 마십시오. 발화의 위험이 있습니다.
- 전구교체는 필히 전원 차단한 후 전구의 열이 충분히 식은 후 시행하 십시오. 전구에 고열이 발생하므로 화상의 위험이 있습니다.

2 제품 사양 및 외형도

- SKM,SKMH 제품사양

형식	전압	전류	전구			중량	색상
SKM	DC12V	1.544A	12V15W	G23 15S	17	0.58Kg	적색-R 황색-A 녹색-G 청색-B
	DC24V	0.766A	24V15W	G23 15S	18		
SKMH	DC12V	3.077A	12V35W	15S halogen	39	0.59Kg	
	DC24V	1.544A	24V35W	15S halogen	40		

- SKMP,SKMPH 제품사양

형식	전압	전류	전구			중량	색상
SKMP	DC12V	1.544A	12V15W	G23 15S	17	0.78Kg	적색-R 황색-A 녹색-G 청색-B
	DC24V	0.766A	24V15W	G23 15S	18		
SKMPH	DC12V	3.077A	12V35W	15S halogen	39	0.78Kg	
	DC24V	1.544A	24V35W	15S halogen	44		

- SKM,SKMH 외형도

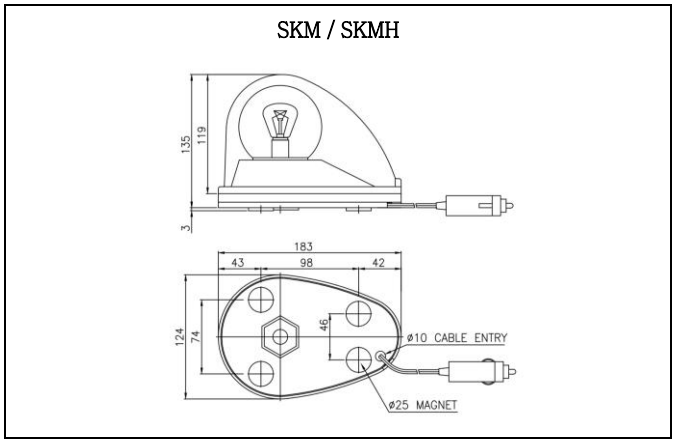

- SKMP,SKMPH 외형도

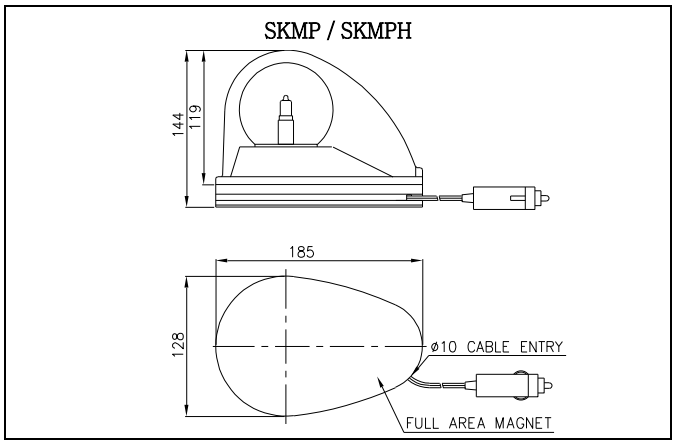

3 결선 방법

- 본 제품은 IEC42(0.75sq)X2P 전선 2000mm 의 차량용 시거플러그로 구성되어 있습니다.
- 시거플러그를 차량의 시거 잭에 체결하시면 경고등이 동작합니다.

4 부착 방법

본 제품은 제품 하부에 자석이 부착되어 자력이 통하는 곳이면 어디든지 자유롭게 부착하실 수 있습니다. 특히 차량의 지붕에 부착하는 경우 자석이 곡면을 따라 자연스럽게 접촉되어 강한 흡인력을 발휘합니다.

5 전구의 교체

■ 주의 !

전구교체는 필히 전원 차단한 후 전구의 열이 충분히 식은 후 시행하십시오. 전구에 고열이 발생하므로 화상의 위험이 있습니다.

1) 그로브 분리

- 십자형(+) 드라이버를 사용하여 제품 밑면의 죄임 볼트(M4 SC REW-4EA)①을 풀어 그로브②를 분리하십시오.

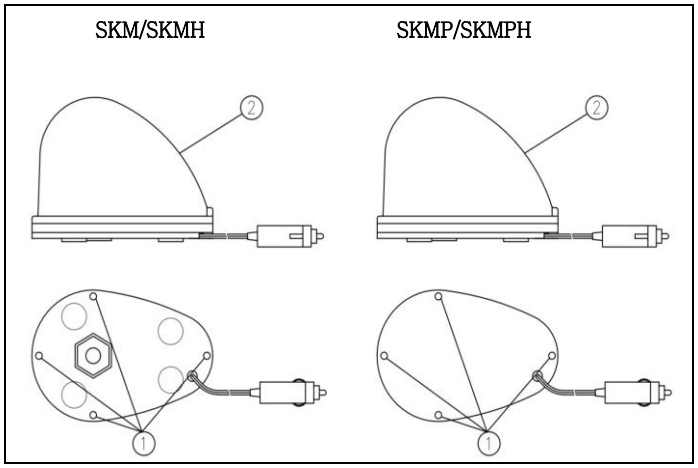

2) 전구교체

- 본 제품은 예비 전구가 제품내에 장착되어 있습니다.
  예비 전구를 사용할 경우 제품에 내장되어 있는 전구를 사용하여 교환하십시오.
- 예비 전구가 없는 경우에는 교환하고자 하는 전구가 정격전압과 일치하는지 확인하십시오. 정격용량 이상의 전구를 사용하시면 제품 수명이 단축되고, 그로 브 및 반사경이 손상 되오니 정 격 용량(W) 또는 그 이하 용량의 전구를 사용하십시오.
- 전구의 분리 : 전구를 약간 눌러 시계 반대방향 돌리면 전구가 소켓으로부터 일정 길이만큼 이탈합니다.
- 전구의 장착 : 전구를 소켓에 넣어 약간 누른 후 시계방향으로 돌리면 소켓의 홈에 걸리면서 장착됩니다.

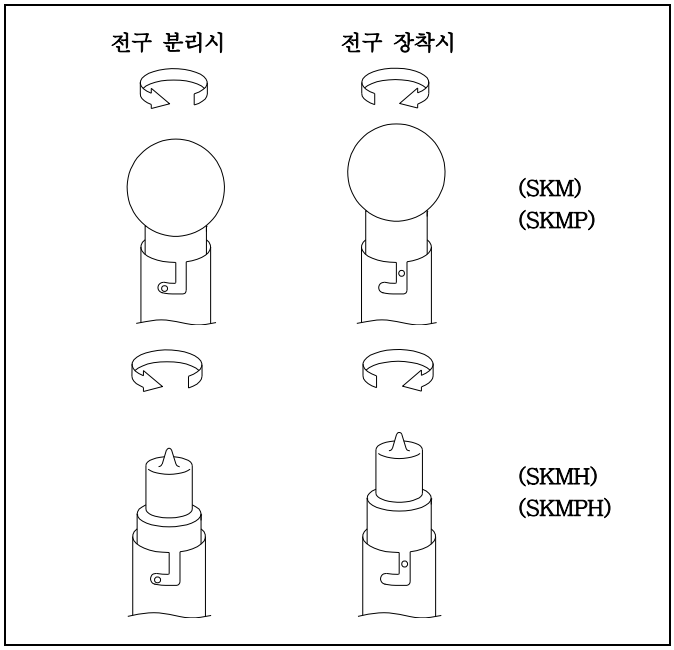

3) 그로브 조립

- 분리 과정의 역순으로 그로브를 조립하십시오.

6 사용 시 주의사항

- 사용전압이 정격전압보다 심하게 상승하거나 하강하면 제품 수명이 단축되거나, 동작 불량 등의 문제가 발생합니다. 사용전압을 정격 전압의 ±5% 이내의 범위로 맞추십시오.
- 그로브나 몸체에 신나, 벤젠 등의 화학물질이 접촉되면 제품이 손상되거나 변색, 변형 될 수 있으니 주의하십시오.
- 제품에 강한 충격을 가하지 마십시오. 전구의 단선 및 쇼트의 원인이 됩니다.
- 몸체케이스 밖으로 나오는 전선을 강하게 당기지 마십시오.
  고장의 원인이 됩니다.

7 고장 처리

상황	주원인	처리방법
점등불능	전구 단선/풀림	전구 교환/체결
전구수명이 지나치게 짧음	정격보다 높은 전압 공급	사용전압 확인
전구과열로 그로브 및 반사경 소손	정격용량 이상의 전구 사용	정격용량의 전구로 교체
회전불능	모터 고장	본사 또는 대리점에 문의
점등.회전 동시 불량	결선 불량	결선 재확인
	전원 미공급	전원공급 확인